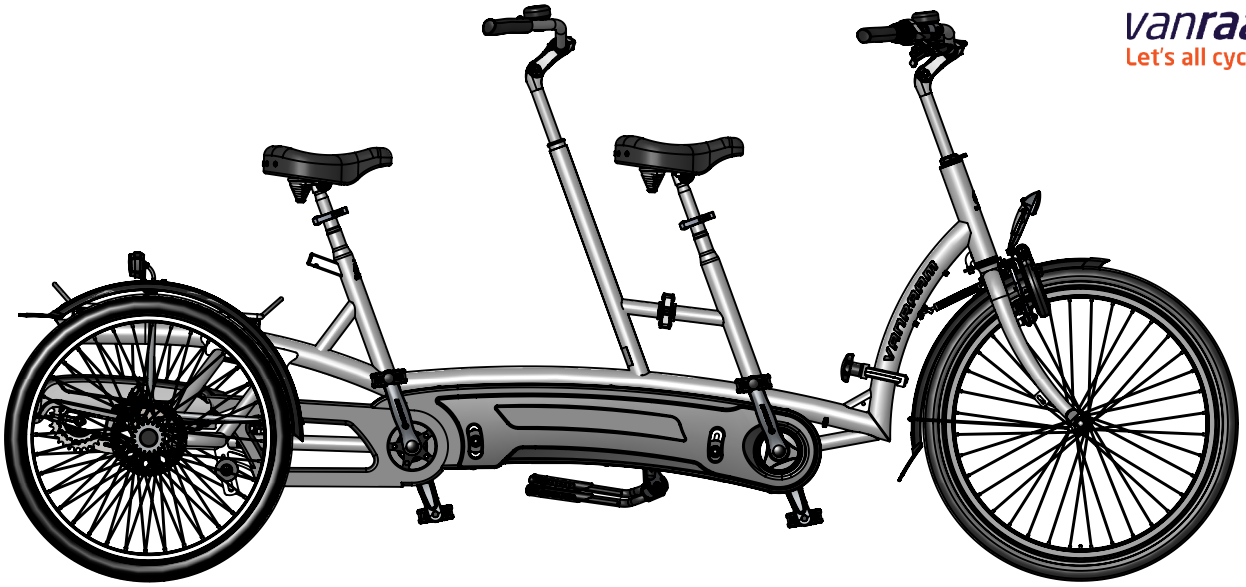

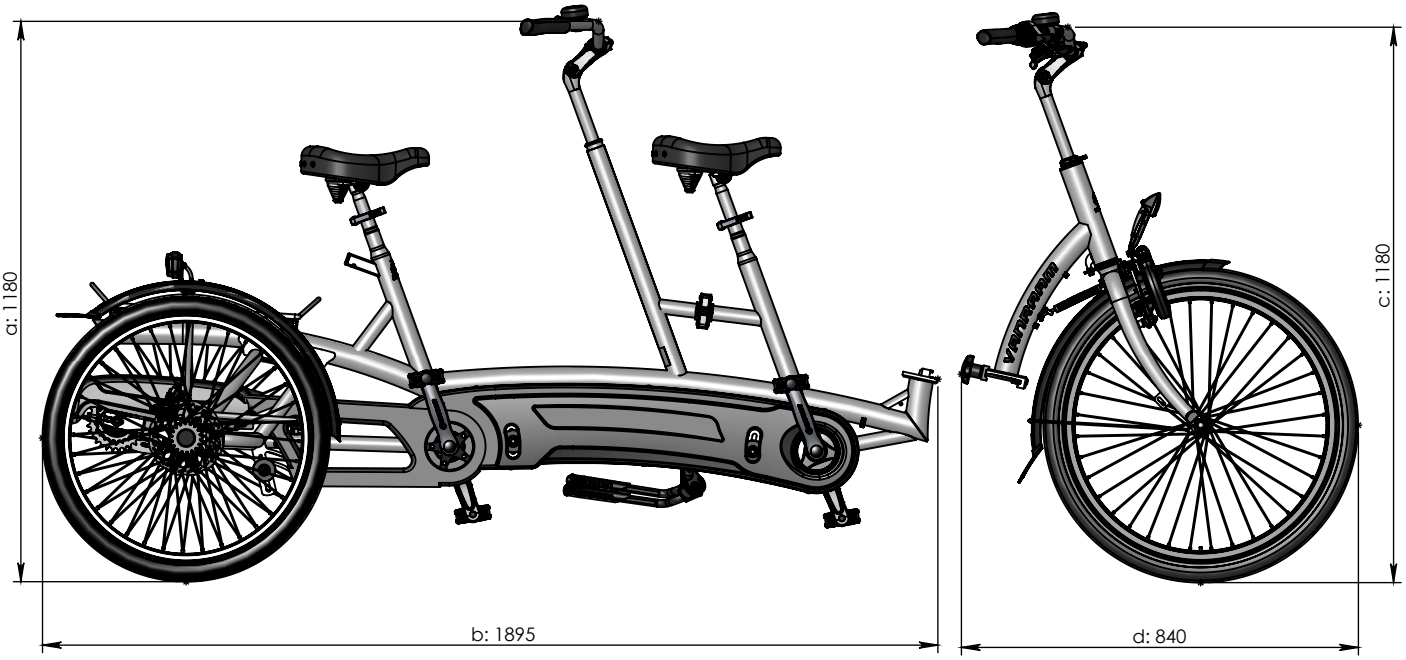

Teilbar Rahmen

a = Höhe 1180 mm
b = Länge Hinterteil 1895 mm
c = Maximale Höhe 1180 mm
d = Länge Vorderteil 840 mm

Für eine vollständige Messungen siehe Hauptverstreckung