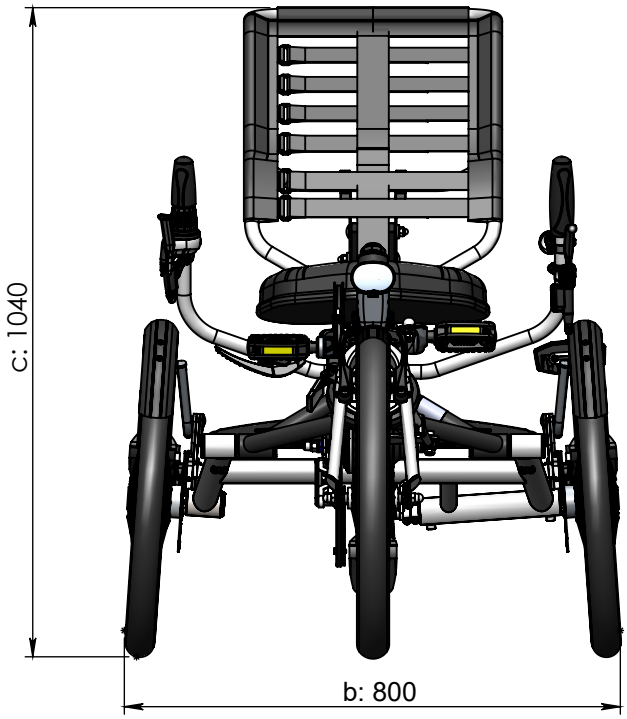

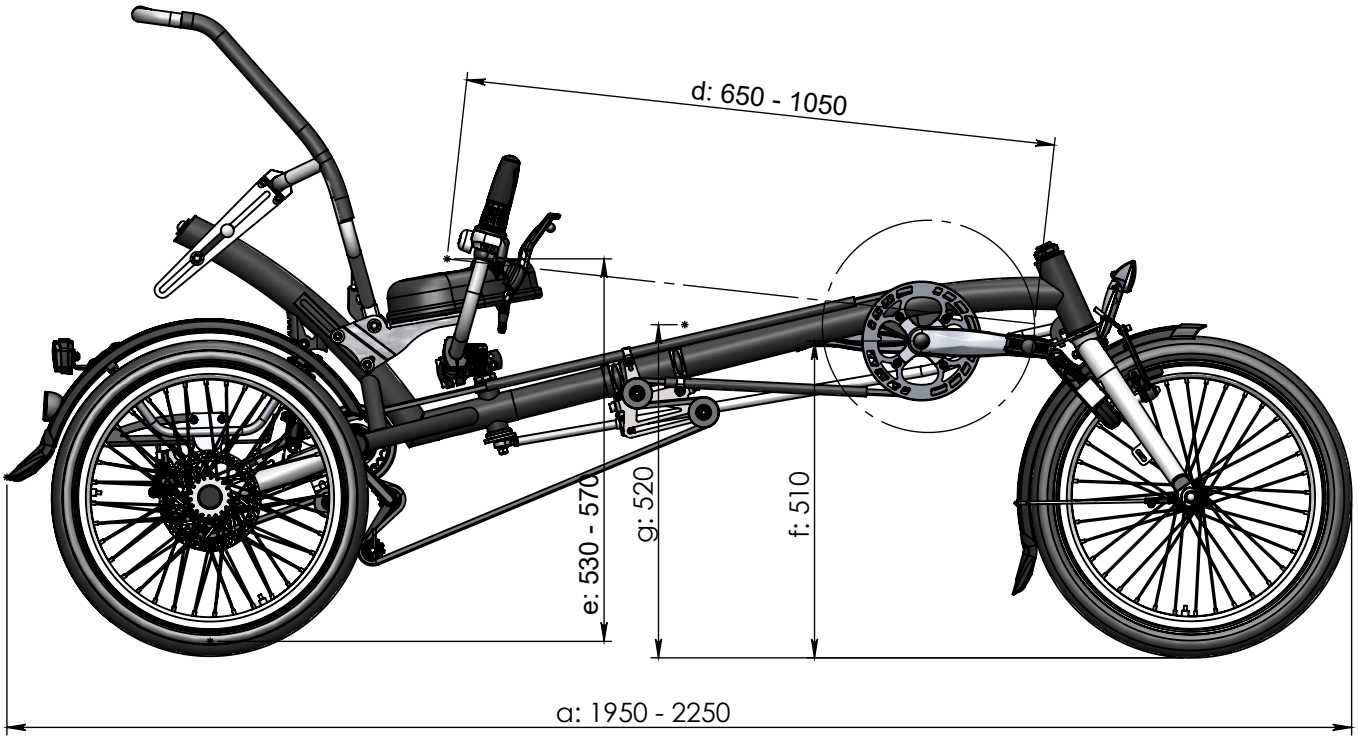

Standard Rahmenhöhe
Wendebereich = 3,8 m
a = Maximale Länge 1950 mm - 2250 mm
b = Maximale Breite 800 mm
c = Höhe 1040 mm
d = Schrittlänge 650 mm - 1050 mm
e = Sitzhöhe 530 mm - 570 mm
f = Tretlagerhöhe 510 mm
g = Einstieghöhe 520 mm